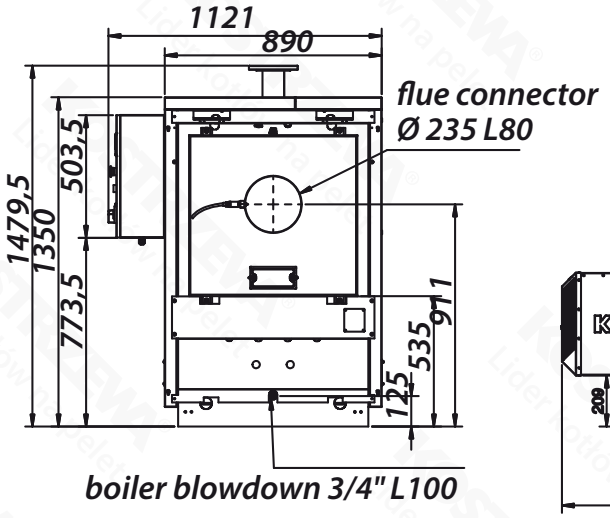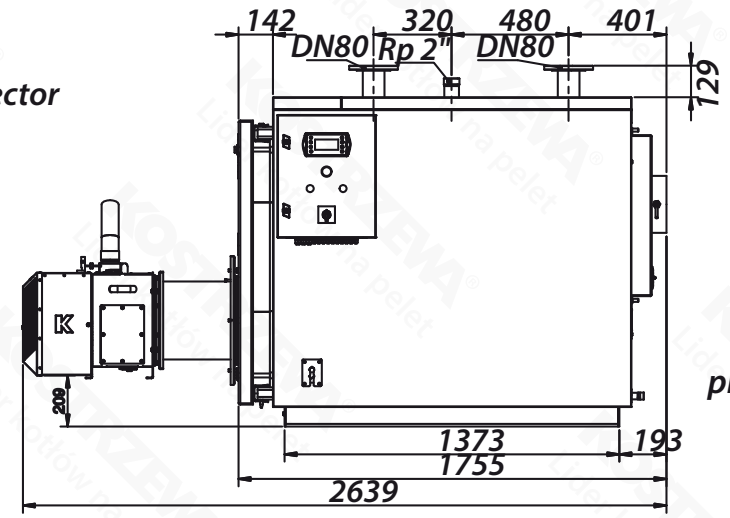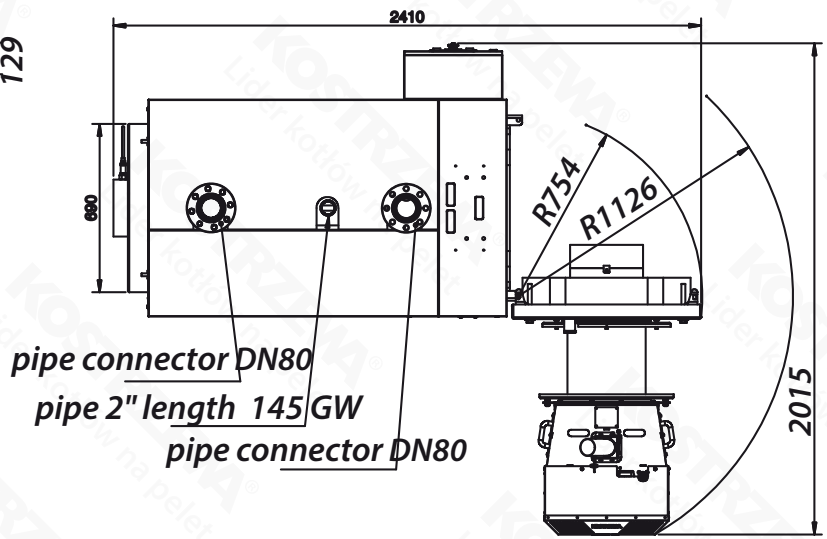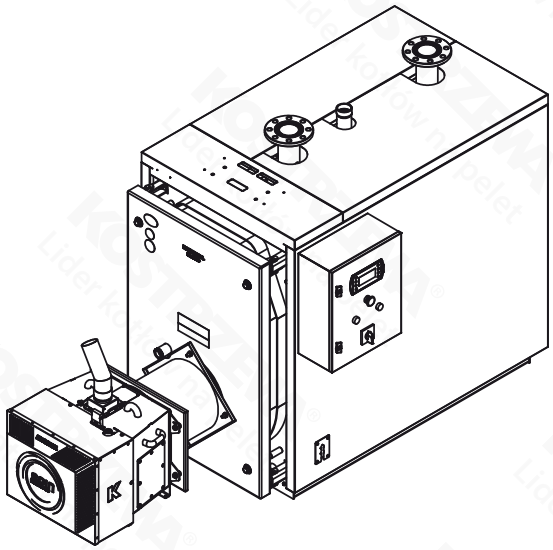Dimensions - Maxi Bio SPIN **200 kW**